Plataformas sobre Camión

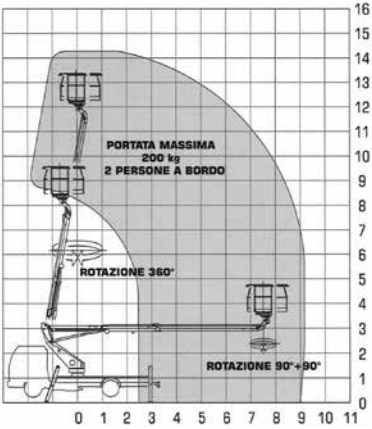

Altura trabajo
14,00 m

Altura plataforma	12,00 m
Altura trabajo	14,00 m
Alcance horizontal	-
Capacidad plataforma	225 Kg
Peso	3.350 Kg
Altura replegada	2,92 m
Anchura replegada	2,10 m
Dimensiones cesta (L x A)	1,30 x 0,70 m
Mástil	Telescópico
Estabilizadores	Sí

Equipo

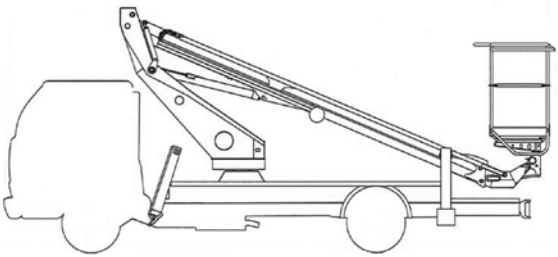

OIL&STEEL

MACCHINE PER LAVORO AEREO

Tel. +39 059 93.68.11
www.oilsteel.it

SCORPION 1490

Piattaforma per lavoro aereo autocarrata
Truck-mounted aerial work platform
Nacelle élévatrice sur camion
Arbeitsbühne auf Lastkraftwagen
Plataforma para el trabajo en altura sobre camion

DATI TECNICI - SPECIFICATIONS - CARACTERISTIQUES TECHNIQUES - TECHNISCHE DATEN - DATOS TÉCNICOS

AREA DI LAVORO Scorpion 1490

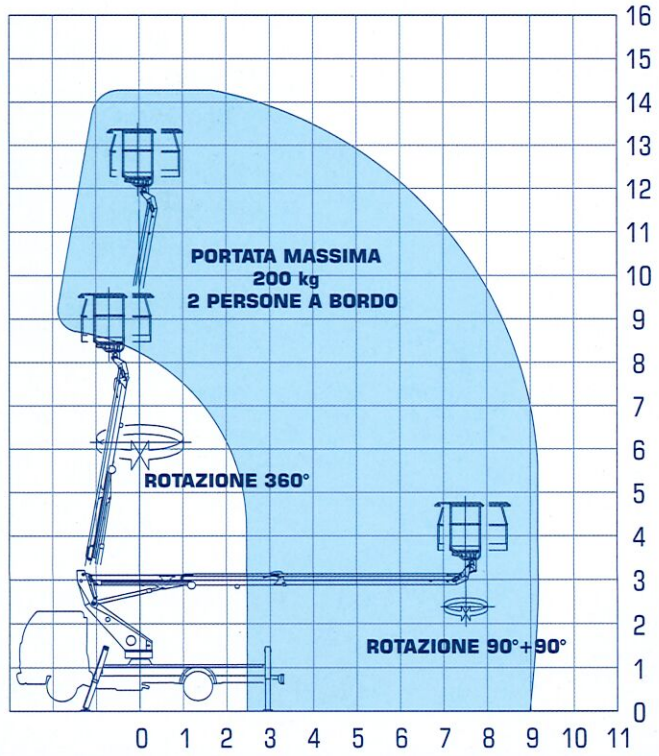

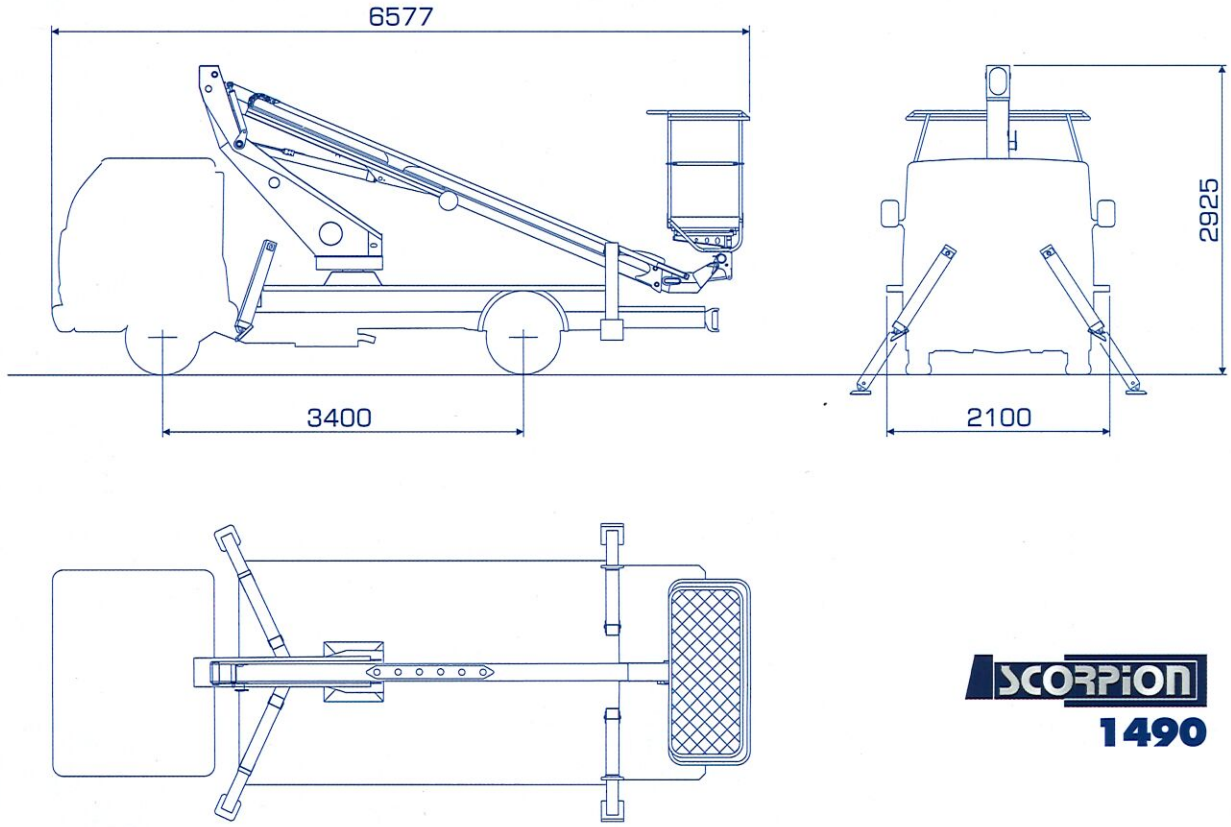

mediacem.it - Copyright 2001

Dati e caratteristiche tecniche sono indicativi e potranno variare a giudizio della casa costruttrice senza alcun obbligo di preavviso. - Technical data and features are given as reference only. They may be changed by the manufacturer with no obligation of previous notice.

I DATI TECNICI

Piattaforma:	alluminio
	dim. 1300 x 700 x h 1100
Rotazione piattaforma:	idraulica 90° dx + 90° sx
Livellamento piattaforma:	idraulico in circuito chiuso
Braccio di lavoro:	telescopico, in acciaio
Angolo braccio:	- 20°/+ 80°
Rotazione torretta:	360° (non continua)
Comandi:	di tipo idraulici proporzionali
Capacità serbatoio olio:	40 l
Pompa:	12 l
Pressione impianto:	190 bar
Pendenza max.:	3%
Velocità max. vento:	0,4 m/sec
Tensione impianto elettrico:	12 V
Forza manuale max.:	40 daN
Portata:	200 kg
Nr. operatori:	2
Altezza max. di lavoro:	14 m
Sbraccio max. di lavoro:	9 m
Installazione min.:	PTT 3.5 ton
Stabilizzatori:	tipo ad A

GB SPECIFICATIONS

Platform:	aluminium
	dim. 1300 x 700 x h 1100
Slewing platform:	hydraulic 90° right + 90° left
Platform levelling:	hydraulic with closed circuit
Boom:	telescopic, 3 steel sections
Boom angle:	- 20°/+ 80°
Slewing turret:	360° (not continuous)
Controls:	proportional hydraulic type
Oil tank capacity:	40 l
Pump:	12 l
Circuit pressure:	190 bar
Maximun gradient:	3%
Max. wind speed:	0,4 m/sec
Electric system voltage:	12 V
Max manual force:	40 daN
Load capacity:	200 kg
No. operators:	2
Max. working height:	14 m
Max. working outreach:	9 m
Min. installation:	PTT 3.5 ton
Outriggers:	type A

F CARACTERISTIQUES TECHNIQUES

Plate-forme:	aluminium
	dim. 1300 x 700 x h 1100
Rotation plate-forme:	hydraulique 90° droite + 90° gauche
Nivellement plate-forme:	hydraulique à circuit fermé
Bras opérateur:	téléscopique, 3 sections en acier
Excursion angulaire bras:	- 20°/+ 80°
Rotation de la tourelle:	360° (non continue)
Commandes:	hydrauliques proportionnelles
Capacité réservoir huile:	40 l
Pompe:	12 l
Pression système hydraulique:	190 bar
Pente max.:	3%
Vitesse max. vent:	0,4 m/sec
Voltage installation électrique:	12 V
Force manuelle max.:	40 daN
Portée:	200 kg
N° opérateurs:	2
Hauteur max. de travail:	14 m
Déport max. de travail:	9 m
Montage sur camion:	PTT 3.5 ton
Stabilisateurs:	type A

D TECHNISCHE DATEN

Plattform:	Alu
	Abm. 1300 x 700 x h 1100
Rotation Plattform:	hydraulisch 90° re + 90° li
Ausrichten Plattform:	hydraulisch geschlossener Kreis
Arbeitsarm:	teleskopisch, Stahl
Abwinklung Arm:	- 20°/+ 80°
Rotation Turm:	360° (nicht kontinuierlich)
Steuerung:	hydraulisch proportional
Öltankkapazität:	40 l
Pumpe:	12 l
Druck Hydraulikanlage:	190 bar
Max. Neigung:	3%
Max. Windgeschw.:	0,4 m/sek
Spannung elektr. Anlage:	12 V
Max. manuelle Kraft:	40 daN
Gesamtbelastung:	200 kg
Anz. Bediener:	2
Max. Arbeitshöhe:	14 m
Max. Ausladung:	9 m
Installation min.:	PTT 3.5 t
Stabilisatoren:	Typ A

E DATOS TÉCNICOS

Plataforma:	aluminio
	dim.1300 x 700 x h 1100
Rotación plataforma:	hidráulica 90º derecha + 90º izquierda
Nivelacion plataforma:	hidráulica en circuito cerrado
Brazo de trabajo:	telescopico, 3 sectiones en acero
Angulo del brazo:	-20º/ +80º
Rotación:	360º (no continua)
Mandos:	tipo hidráulico proporcional
Capacidad deposito aceite:	40 l
Bomba:	12 l
Presion circuito:	190 bar
Pendiente máxima:	3%
Velocidad max. viento:	0,4 n/ seg
Voltaje sistema electrico:	12 v
Fuerza manual máxima:	40 dan
Capacidad de carga:	200 kg
Nº operarios:	2
Altura máxima de trabajo:	14 m
Alcance máximo de trabajo:	9 m
Instalación min:	PTT 3.5 t
Estabilizadores:	tipo A

DISPOSITIVI STANDARD DI SICUREZZA

- Priorità dei comandi in piattaforma
- Agganci per cinture di sicurezza sul cestello
- Pulsante emergenza con arresto motore
- Pompa a mano per le discese di emergenza
- Dispositivo autobloccante sulla rotazione
- Interblocco stabilizzatori, braccio
- Protezioni termiche sull'impianto elettrico
- Valvole di massima pressione sul circuito oleodinamico
- Valvole di blocco bilanciate su tutti i cilindri
- Luce di segnalazione stabilizzatori estesi
- Libretto uso e manutenzione

STANDARD SAFETY EQUIPMENTS

- Priority of platform controls
- Locks for the safety belts on the platform
- Emergency push-button with engine stop
- Hand pump for the emergency descent of the platform
- Self-locking device on rotation
- Aerial structure locking till the stabilisation is complete
- Thermal protection on the electric system
- Protection with pressure relief valve on the hydraulic system
- Overcentre lock valves on all the cylinders
- Extended outriggers check light
- Use and maintenance handbook

DISPOSITIFS STANDARD DE SÉCURITÉ

- Priorité des commandes sur la nacelle
- Crochets pour les ceintures de sûreté sur la nacelle
- Bouton d'urgence avec arrêt du moteur
- Pompe manuelle pour la descente d'urgence
- Dispositif auto-bloquant sur la rotation
- Sas de stabilisation de l'ouverture des bras
- Protection thermique sur installation électrique
- Protection sur installation hydraulique avec soupapes à maxima
- Soupapes d'équilibrage sur tous les cylindres
- Signalisation stabilisateurs ouverts
- Manuel d'usage et entretien

STANDARD - SICHERHEITSVORRICHTUNGEN

- Priorität der Plattformsteuerungen
- Ösen zum Einklinken der Sicherheitsgurte im Korb
- Notdruckknopf mit Motorabstellen
- Von Hand betriebene Pumpe zum Notabsenken
- Selbstblockierende Vorrichtung Rotation
- Blockieren des Aufbaus bis zur vollständigen Stabilisierung
- Thermoschutz der Elektroanlage
- Druckbegrenzungsventile der Hydraulikanlage
- Ausgeglichene Blockierungsventile auf allen Zylindern
- Anzeige für ausgefahrene Stabilisatoren
- Bedienungs- und Wartungsanleitung

DISPOSITIVOS ESTANDARS DE SEGURIDAD

- Prioridad de los mandos de la cesta
- Anclaje para los cinturones de seguridad de la cesta
- Pulsador de emergencia con paro del motor
- Bomba de mano para la bajada de emergencia
- Apertura automatica del freno cuando empieza la rotación
- Interbloqueo estabilizadores y brazo
- Protección termica del sistema electrico
- Válvula de máxima presion sobre el circuito oleodinamico
- Válvulas de bloqueo pilotada sobre todos los cilindros
- Señalización luces estabilizadores
- Manual de uso y mantenimiento