Plataformas sobre Camión

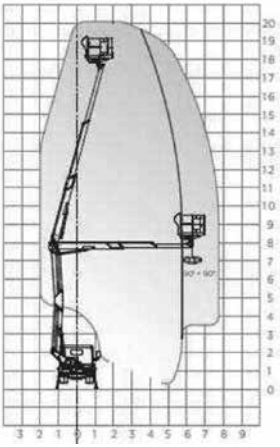

Altura trabajo
20,00 m

Altura plataforma	18,00 m
Altura trabajo	20,00 m
Alcance horizontal	-
Capacidad plataforma	250 Kg
Peso	3.350 Kg
Altura replegada	2,40 m
Anchura replegada	2,10 m
Dimensiones cesta (L x A)	1,40 x 0,70 m
Mástil	Articulado
Estabilizadores	Sí

Equipo

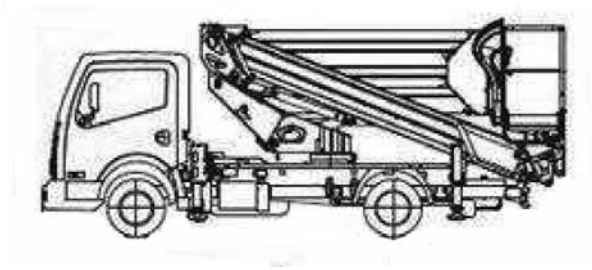

PLATAFORMAS ELEVADORAS SNAKE 2010 H PLUS

Especificaciones

Altura máxima de trabajo 1 operario (m)
20 (120 Kg)

Altura piso de la cesta 1 operario (m)
18 (120 Kg)

Este sitio web utiliza cookies propias y de terceros para mejorar su experiencia de usuario. Acepto

Más información

Capacidad de carga 1 operario (kg)
120

Capacidad de carga 2 operarios (kg)
250

Altura de descanso (mm)
2400

Largueza de descanso (mm)
5900

Anchura de descanso (mm)
2100

Rotación torreta
355°

Plataforma
1400 x 700 x h 1100 – Aluminio

Mandos
Tipo hidráulico proporcional – parte aérea electro hidráulica

Rotación plataforma
90° derecha + 90° izquierda

Primera pluma articulada
Doble barra, en acero

Estabilizadores
Tipo A

Instalación mínima (t)
3.50

Accesorios

- Barra para bicicleta, protecciones laterales camión b/caja, en camión Nissan-Renault

Este sitio web utiliza cookies propias y de terceros para mejorar su experiencia de usuario. Acepto

Más información

- Cesta en fibra de vidrio en sustitución de estándar dim. 1400 x 700 x 1100 h mm
- Cesta en fibra de vidrio en sustitución de estándar dim. 1400 x 700 x 1100 h con aislamiento 1000 V
- Electrobomba auxiliar monofásica 220 V c.a. / 5,6 kW que incluye cuadro eléctrico de mando y cargador de batería alimentados desde red externa
- Faro de iluminación 60 W en la cesta alimentado por las baterías suministradas adjuntas con toma de 12 V incluida
- Kit 4 planchas de apoyo estabilizadores
- Toma eléctrica 12 V c.c. en la cesta
- Protección articulación rotación
- Protección depósito aceite
- Faro giratorio imantado de luz amarilla 12 V
- Depósito combustible reducido respecto del estándar
- Intercambiador de calor aceite hidráulico para climas calurosos
- Mensajes adhesivos en el brazo (logo cliente / enviar el archivo en formato jpg)
- Barandas fijas h 100 mm
- Barandas abatibles en 1 lado (der.) h 200 mm
- Bandas retrorreflectantes blancas/rojas para camión
- Pintura climas fríos (blanco RAL 9016)
- Pintura climas fríos diferente del estándar (blanco RAL 9016)
- Pintura extra cabina vehículo
- Pintado diferente del estándar (blanco RAL 9016)
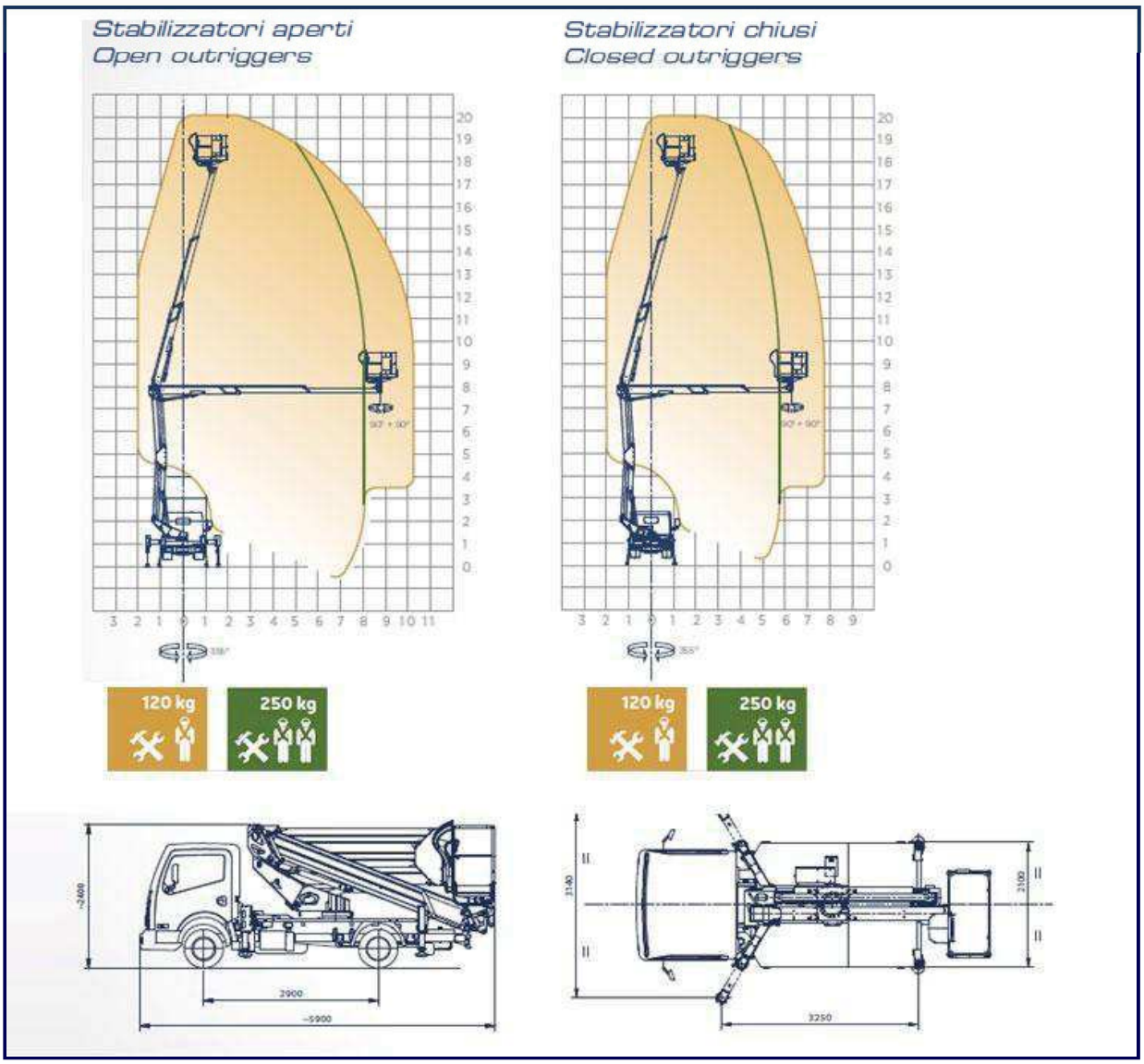
Plan de instalación / Zona de trabajo