280 TJ

	280 TJ
Altura de trabajo	27.75 m
Altura de la plataforma	25.75 m
Alcance	21.45 m
Carrera del pendular	+70°/-70°
Rotación de la cesta	+90°/-90°
Rotación de la torreta	continua
Capacidad	350 kg (3 pers.) 240 kg (2 pers.)
Cesta (ancho x largo)	2.30 x 0.90 m
1. Ancho total	2.43 m
2. Largo total	11.35 m
3. Altura total	2.75 m
4. Largo total plegada (almacenamiento)	8.04 m
5. Altura total plegada (almacenamiento)	2.72 m
6. Radio de giro interior	2.00 m
7. Radio de giro exterior	4.33 m
8. Radio de giro cesta	9.75 m
9. Altura chasis suelo	43 cm
10. Entre ejes	2.80 m
Velocidad de translación	4.70 km/h
Velocidad de trabajo	0.80 km/h
Pendiente franqueable	40 %
Desnivel admitido	4°
Neumáticos	385/45-28
Ruedas motrices	4
Ruedas directrices	4
Peso (puede variar en función de las opciones y normas del país)	16 500 kg
Motor	KUBOTA V2403-M
Potencia	45 cv
Ruido en el entorno (LwA)	105 dB

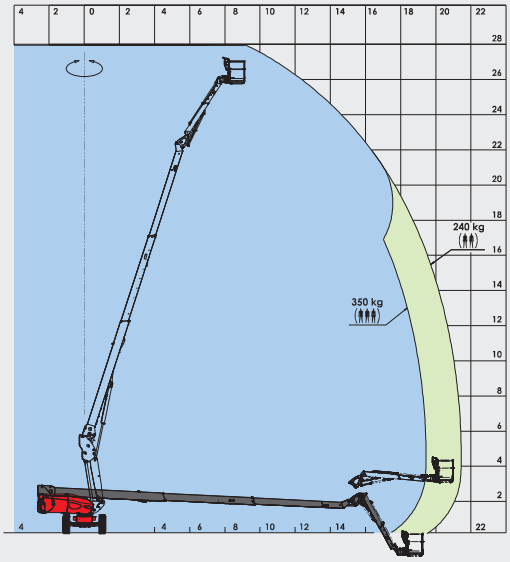

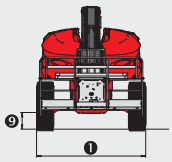

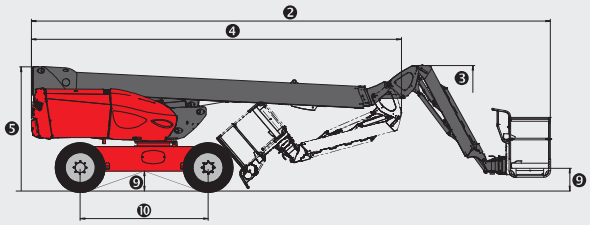

Equipamiento de serie
Brazo telescópico
Eje delantero oscilante
Rotación contínua
Cesta grande
Mandos proporcionales
4 movimientos simultáneos
4 ruedas motrices
4 ruedas directrices
Ruedas en posición cangrejo
Movimientos X/Y (horizontal, vertical)
Neumáticos rellenos de espuma
Bloqueo del diferencial
Deslizamiento limitado de eje delantero
Caja de ayuda al diagnóstico
Contador de horas
Indicador proporcional de combustible con testigo de nivel bajo
Caja de herramientas
Capó de protección del pupitre con posibilidad de cierre automático
Claxon
Girofaro
Alarma sonora y testigo luminoso de desnivel y sobrecarga
Desbloqueo de inclinación
Anillos para eslingas
Bomba eléctrica
Predisposición 230 V
Pedal hombre muerto

Equipamiento opcional
Generador a bordo (5 kVA)
Enchufe 230 V con diferencial
Predisposición de aire comprimido
Predisposición agua
Faros de trabajo
Pintura especial
Aceite biodegradable
Bip sonoro en todos los movimientos
Bip sonoro en la traslación
Catalizador purificador
Kit de refinería
Código antirrobo
Informe de verificación inicial antes de la puesta en servicio
Arnés de seguridad

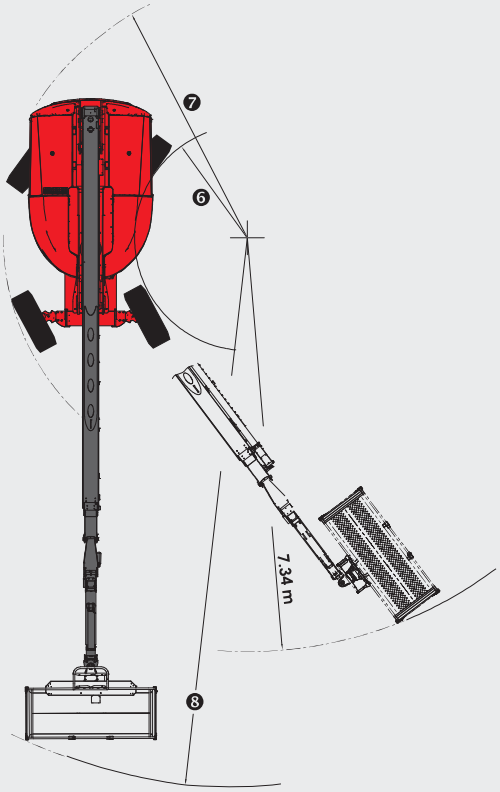

Esta publicación presenta la descripción de las versiones y las opciones de configuración de los productos MANITOU que puede escoger como equipamiento. Los equipamientos que recoge este folleto pueden ser de serie, opcionales, o no disponibles según las versiones. MANITOU se reserva el derecho, en todo momento y sin preaviso, de modificar las especificaciones descritas y representadas. El constructor no se hace responsable de las especificaciones de este folleto. Para más información, consulte su concesionario MANITOU. Documento no contractual. Presentación no contractual de los productos. Lista no exhaustiva de las especificaciones. Los logotipos y la identidad visual de la empresa son propiedad de MANITOU y no se pueden utilizar sin su autorización expresa. Todos los derechos reservados. Las fotografías y esquemas que incluye el presente folleto sólo se presentan para consulta y a título indicativo.
MANITOU BF SA – Sociedad anónima con Consejo de Administración - Capital social: 39.547.824 euros - 857 802 508 RCS Nantes

FT045ES_A_1212_280TJ.indd

PBT28

MANITOU 280 TJ

Plataforma Telescópica Diésel

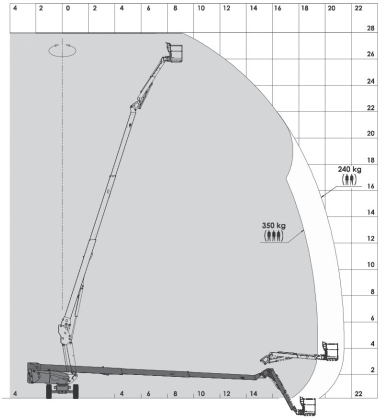

Altura trabajo
27,75 m

Alcance horizontal
21,45 m

Altura plataforma	25,75 m
Altura trabajo	27,75 m
Alcance horizontal	21,45 m
Capacidad plataforma	Con restricción 350 kg
	Sin restricción 240 kg
Dimensiones transporte (L x H)	8,04 m x 2,72 m
Anchura total (ejes plegados)	2,43 m
Peso	16.500 Kg
Dimensiones cesta (L x A)	2,30 m x 0,90 m
Tipo de neumático	Inyectados en foam
Pendiente superable	40%
Plúmin	Si
Motor	4x4x4 Diésel

NOTA: las dimensiones de algunas unidades de este modelo pueden variar.
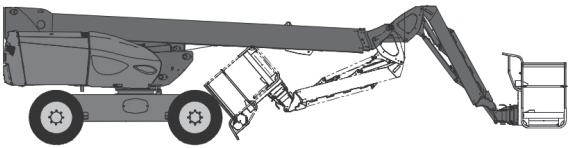
Equipo