Plataforma Vertical Jib

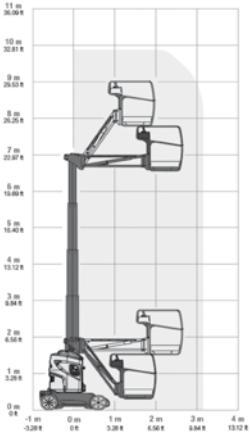

100% eléctrica

Altura trabajo
9,85 m

Alcance horizontal
3,15 m

Altura plataforma	7,85 m
Altura trabajo	9,85 m
Alcance horizontal	3,15 m
Altura articulación	6,70 m
Dimensiones transporte (L x H x A)	2,82 m x 1,99 m x 0,99 m
Capacidad plataforma	200 Kg
Peso	2.650 Kg
Dimensiones cesta (L x A)	0,75 m x 0,90 m
Tipo de neumático	Antihuella
Pendiente superable	25%
Plumín	Sí
Motor	Eléctrico

NOTA: las dimensiones de algunas unidades de este modelo pueden variar.

Equipo

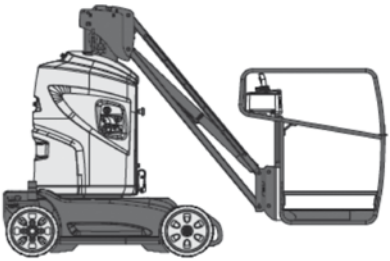

Elevadores de personas

Genie® Runabout™ con plumín

Especificaciones

Modelos	GR™-20J	GR™-26J
Dimensiones		
Altura máxima de trabajo	7,70 m	9,85 m
Altura máxima de la plataforma	5,70 m	7,85 m
Alcance horizontal máx.	2,75 m	2,65 m
Alcance horizontal - posición de trabajo	3,25 m	3,15 m
Altura de la articulación del brazo (máx.)	4,25 m	6,70 m
A Longitud de cesta	75 cm	75 cm
B Ancho de cesta	90 cm	90 cm
Altura zócalo	15 cm	15 cm
C Altura - replegada	1,99 m	1,99 m
D Longitud - replegada	2,95 m	2,82 m
E Ancho	99 cm	99 cm
F Distancia entre ejes	1,20 m	1,20 m
G Altura libre sobre el suelo - centro	10 cm	10 cm
Productividad		
Número de personas en plataforma (int./ext.)	2/1	2/1
Capacidad de carga	200 kg	200 kg
Rotación vertical del plumín	140° (+70°/-70°)	140° (+70°/-70°)
Rotación de la torreta	350° discontinuo	350° discontinuo
Voladizo posterior de la torreta	9 cm	9 cm
Velocidad de traslación – replegada	4,5 km/h	4,5 km/h
Velocidad de traslación – elevada	0,65 km/h	0,65 km/h
Pendiente superable**	25%	25%
Radio de giro – int.	59 cm	59 cm
Radio de giro – ext.	2,08 m	2,08 m
Velocidad de elevación / descenso	24 s/19 s	54 s/40 s
Mandos de control	24 V DC proporcionales	24 V DC proporcionales
Tracción	en las ruedas traseras	en las ruedas traseras
Frenos de disco	en las ruedas traseras	en las ruedas traseras
Neumáticos (no marcan el suelo)	40,5 cm diám. 16-5-11 ¼	40,5 cm diám. 16-5-11 ¼
Potencia		
Alimentación	24 V DC (12 baterías 2 V, capacidad 250 Ah)	
Capacidad del sistema hidráulico	22 L	22 L
Niveles de ruido y vibración		
Nivel de presión sonora (suelo)	<70 dBA	<70 dBA
Nivel de presión sonora (plataforma)	<70 dBA	<70 dBA
Vibración	<2,5 m/s²	<2,5 m/s²
Peso* **		
	2.250 kg	2.650 kg

Cumplimiento normativo:

Directiva de la UE: 2006/42/EC - Maquinaria (estándar armonizado EN280:2013); 2004/108/EC (Compatibilidad electromagnética); 2006/95/EC (Baja tensión)

Diagrama de trabajo GR-20 J

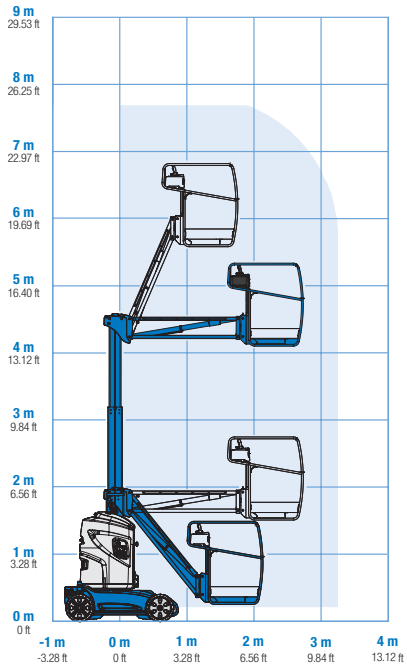

Diagrama de trabajo GR-26 J

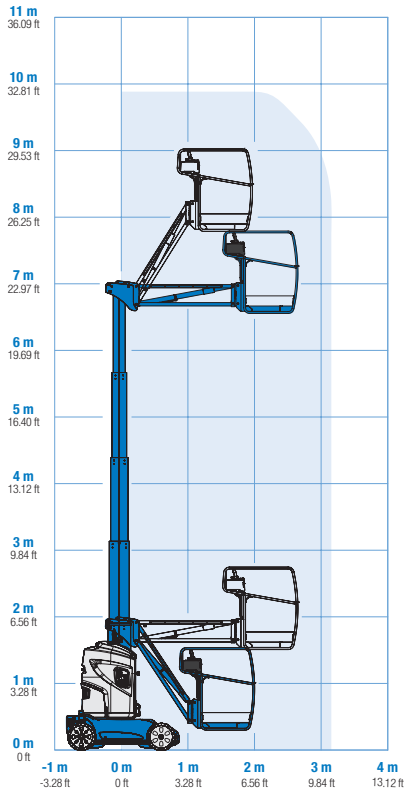

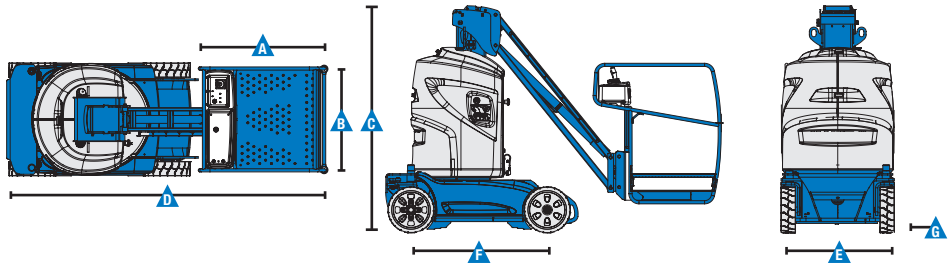

* Altura de trabajo = altura de la plataforma + 2 m.
** La pendiente superable es aplicable al trabajo en pendientes. Consultar en el manual del operario la clasificación de las pendientes.
*** El peso variará en función de las opciones y de la normativa del país.

Elevadores de personas

Genie® Runabout™ con plumín

Características

Características estándar

Dimensiones

GR™-20J

- Altura de trabajo 7,70 m
- Alcance horizontal de trabajo 3,25 m
- Altura de la articulación del brazo 4,25 m
- Capacidad de carga 200 kg
- Plumín de 1,61 m con recorrido de 140°

GR™-26J

- Altura de trabajo 9,90 m
- Alcance horizontal de trabajo 3,15 m
- Altura de la articulación del brazo 6,70 m
- Capacidad de carga 200 kg
- Plumín de 1,45 m con recorrido de 140°

Productividad

- Rotación dela torreta hidráulica
- Sistema de elevación y funcionamiento proporcional
- Conducción posible en la máxima altura
- Altura de la entrada de la plataforma de 15 cm
- Mástil hidráulico de acero rígido sin necesidad de mantenimiento
- Ancho compacto, 99 cm
- Altura replegada de 1,99 m
- Bajo peso
- Sistema de diagnóstico y localización de averías a bordo
- Tracción en las ruedas traseras con freno eléctrico de estacionamiento
- Transmisión trasera eléctrica directa con freno de estacionamiento eléctrico
- Dirección por ruedas delanteras
- Interruptor de descarga del freno
- Chasis con cubiertas de ABS reforzadas
- Puntos de sujeción para cuerda
- Puntos de enganche para cabrestante
- Sistama de habilitación a la traslación
- Bocina
- Contador horario
- Alarma de descenso e inclinación
- Alarma de traslación
- Válvula de descenso manual de la plataforma
- Interruptores de parada de emergencia en controles de base y en plataforma

Potencia

- Cargador de batería automático de 25 amp.

Fácil configuración según sus necesidades

Cesta

- Cesta estándar de acero de 0,90 m x 0,75 m con barandilla central deslizable

Potencia

- 24 V DC (12 baterías de 2V, tracción 250 Ah) con cargador de batería automático de 30 Amp 24 V a bordo e indicador de carga de batería

Neumáticos

- No dejan marcas

Opciones y accesorios

Opciones de productividad

- Predisposición aire comprimido en plataforma [1]
- Cableado AC a la plataforma
- Toma de corriente en cesta (incluye enchufe y fusible rearmable como opción)
- Aceite hidráulico biodegradable [1]
- Luz intermitente
- Track & Trace [2] (GPS para conocer ubicación de la máquina e información sobre el funcionamiento)

[1] Opción solo instalada en fábrica
[2] Incluye una primera suscripción de 2 años

España y Portugal

Gaià, 31 - Pol. Ind. Pla d'en Coll, 08110 Montcada y Reixac, Barcelona, España Tel gratuito : + 34 900 808 110 Tel: + 34 93 572 50 90
Fax: + 34 93 572 50 91 Email AWP-InfoEurope@terex.com
Visite **www.genielift.com/es/about-genie/locations** para ver nuestra lista de ubicaciones globales.

Fabricación y distribución en todo el mundo

Australia · Brasil · Caribe · América Central · China · Francia · Alemania · Italia · Japón · Corea · México · Rusia · Sudeste de Asia · Suecia · Emiratos Árabes Unidos · España y Portugal · Estados Unidos · Reino Unido

Las especificaciones de productos están sujetas a cambios sin previo aviso ni obligación por parte de Genie. Las fotografías y/o esquemas de este folleto sólo aparecen con fines ilustrativos. Si desea instrucciones sobre el correcto uso de este equipo, consulte el Manual del Operario. El incumplimiento de las instrucciones del manual del operario así como la actuación irresponsable de cualquier tipo por parte del operario pueden causar lesiones graves o la muerte. La única garantía aplicable y que sirve de referencia para los diferentes productos Genie es nuestra garantía contractual validada por nuestros servicios técnicos. No será válida ninguna otra garantía ni oral ni escrita. Los productos y servicios listados pueden ser marcas registradas, patentes, o nombres registrados de Terex Corporation y/o sus filiales en los EE.UU. y en numerosos otros países. Genie es una marca registrada de Terex South Dakota, Inc © 2019 Terex Corporation.

GEN1364 Updated: 12/18